Kanlux ul. Objazdowa 1-3, 41-922 Radzionków, Poland

26695 DOSAN II LED B

LED-Schreibtischleuchte

5905339266958

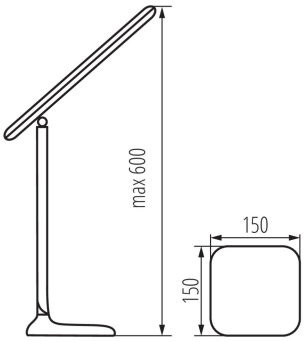

PRODUKTPARAMETER:

Farbe: schwarz
Einbauort: Auf Untergrund
Anwendungsbereich: innerhalb
Min.Installationsabstand zum beleuchteten Objekt: 0,1m
Dimmen nur über eine interne Elektronik möglich: ja
Möglichkeit des Betriebes mit einem Dimmer: nein
Einschalter: ja
Austauschbare Lampe/Lichtquelle: nein
Länge [mm]: 150
Höhe MAX (mm): 600
Integrierte LED-Lichtquelle: ja
Nennspannung [V]: 220-240 AC
Nennfrequenz [Hz]: 50
Maximale Leistung [W]: max 8
Schutzklasse gegen elektrischen Schlag: II
Abdeckungsmaterial: : Kunststoff
Dioden Typ: LED SMD
Lichtstrom [lm]: max 700
Farbtemperatur: weiß
Lebensdauer [h]: 20000
Anzahl der Schalt-Zyklen: ≥15000
Abstrahlwinkel [°]: 120
Gehäusematerial: Kunststoff
Anschlussart: Kabel mit Stecker
Aufwärmzeit der Lampe [s]: ≤1
Lampenzündzeit [s]: ≤0,5
IP-Klasse (Schutzart): 20

ALLGEMEINE PRODUKTPARAMETER:

Ähnliche Farbtemperatur [K]: 4000
Breite [mm]: 150
Farbwiedergabeindex: 80

PARAMETER FÜR LED- UND OLED-NETZSPANNUNGSLICHTQUELLEN:

Farbkonsistenz in MacAdam-Ellipsen: ≤6

LOGISTIKDATEN:

Maßeinheit: Stück
Verpackungsart: 30
Stückzahl in Zwischenverpackung: 1
Stückzahl in Großverpackung: 30
Netto-Einzelgewicht [g]: 618
Grammatur [g]: 774.33
Länge der Einzelverpackung [cm]: 5

Technische Änderungen vorbehalten. Die in diesem Material enthaltenen Daten sind nicht rechtsverbindlich.
Photometrie: Ergebnisse aus der Untersuchung einer bestimmten Probe.

DE

26695 DOSAN II LED B

LED-Schreibtischleuchte

Breite der Einzelverpackung [cm]: 15.5
Höhe der Einzelverpackung [cm]: 38
Kartongewicht [kg]: 23.2299
Kartonbreite [cm]: 48
Kartonhöhe [cm]: 40.5
Kartonlänge [cm]: 53
Kartonvolumen [m³]: 0.103032