ISOLED®
CUSTOMISED LIGHT SOLUTIONS

LED Bodeneinbaustrahler, rund 45mm, Edelstahl, 12-24V, IP67, 3W, 30°, warmweiß

Artikelnummer: 115667
EAN: 9009377145599

Produktspezifikation:

Dimmbar:	N
Lumen:	185 lm
Abstrahlwinkel:	30°
Bemessungsleistung:	3 W
Wirkleistung:	2,6 W
Nennspannung:	12 - 24 V DC
Farbtemperatur:	3000K
Farbwiedergabeindex:	80 CRI ra (1-8)
Schutzart:	IP54
Umgebungstemperatur:	-20°C - 40°C
Gehäusefarbe	silber
Höhe:	82 mm
Durchmesser:	45 mm
Nutzlebensdauer L70|B10:	30000 h
Nutzlebensdauer L70|B50:	45000 h
Nutzlebensdauer L80|B10:	29000 h
Nutzlebensdauer L80|B50:	39000 h
Nutzlebensdauer L90|B10:	26000 h
Nutzlebensdauer L90|B50:	35000 h
Garantie in Jahren:	2

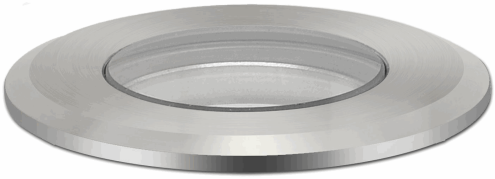

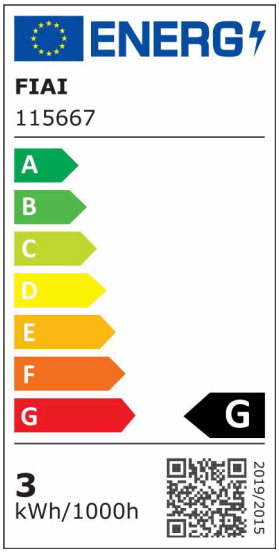

Für spezifische Prüfberichte, CE-Konformitätserklärungen und weitere Produktinformationen wenden Sie sich bitte an Ihren Ansprechpartner im Vertriebsinnen-/außendienst.

Erweiterte Produktspezifikationen:

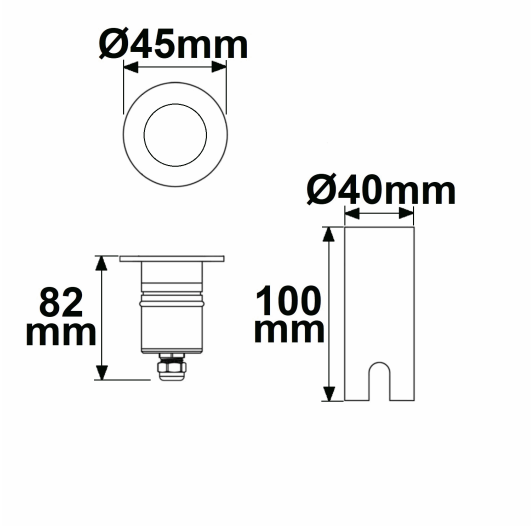
Ø45mm
Ø40mm
82 mm
100 mm