ISOLED®
CUSTOMISED LIGHT SOLUTIONS

Cover Aluminium rund weiß rückversetzt für Einbaustrahler Sys-90

Artikelnummer: 113356
EAN: 9009377053016

Produktspezifikation:

Umgebungstemperatur:	-20°C - 45°C
Gehäusefarbe	weiß
Gehäusematerial:	Aluminium
Gewicht:	75 g
Höhe:	17 mm
Einbautiefe:	16 mm
Durchmesser:	108 mm
Garantie in Jahren:	2

CE 2 JAHRE GARANTIE

Für spezifische Prüfberichte, CE-Konformitätserklärungen und weitere Produktinformationen wenden Sie sich bitte an Ihren Ansprechpartner im Vertriebsinnen-/außendienst.

Erweiterte Produktspezifikationen:

Eine erweiterte Bedienungsanleitung für dieses Produkt kann online auf der Bestellplattform von ISOLED® heruntergeladen werden.

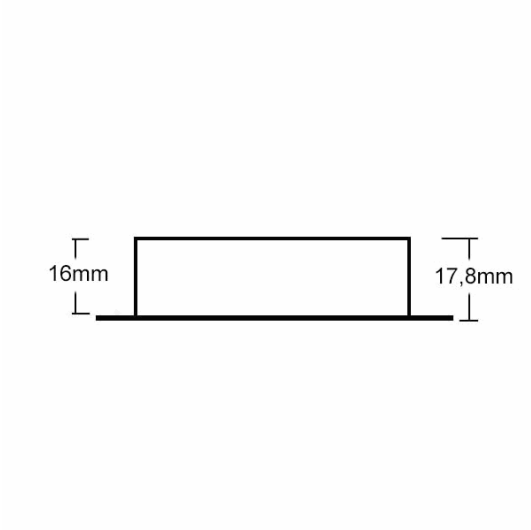
16mm
17,8mm