ISOLED
CUSTOMISED LIGHT SOLUTIONS

Einbaurahmen eckig, Lochausschnitt 58mm, Alu schwarz, für GU10/MR16 Spots

Artikelnummer: 113128
EAN: 9009377048265

Produktspezifikation:

Dimmbar:	N
Schutzart:	IP20
Umgebungstemperatur:	0°C - 40°C
Gehäusefarbe	schwarz
Gehäusematerial:	Aluminium
Gewicht:	79 g
Länge:	79 mm
Breite:	79 mm
Höhe:	27 mm
Einbautiefe:	25 mm
Lochausschnitt:	58 mm
Garantie in Jahren:	2

CE 2 JAHRE GARANTIE

Besonderheiten: Hinweis: Es liegt kein Sockel bei! Bitte wählen Sie hierzu optional unseren Art. 111121 bzw. 111818 Keramikfassung für GU10 Spots oder den Art. 111255 Keramiksockel für MR16 Spots.

Für spezifische Prüfberichte, CE-Konformitätserklärungen und weitere Produktinformationen wenden Sie sich bitte an Ihren Ansprechpartner im Vertriebsinnen-/außendienst.

Erweiterte Produktspezifikationen:

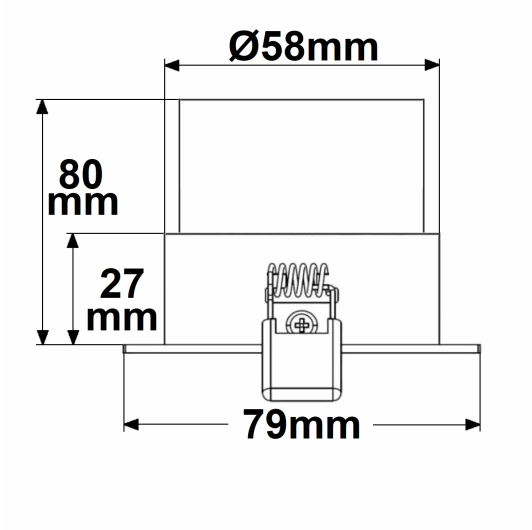
Ø58mm
80 mm
27 mm
79mm