ISOLED
CUSTOMISED LIGHT SOLUTIONS

Deckenlampe Slim 18mm mit PIR-Bewegungs-/Lichtsensor, weiß, 18W, Trafo integriert, neutralweiß

Artikelnummer: 115105
EAN: 9009377095931

Produktspezifikation:

Dimmbar:	N
Lumen:	1450 lm
Abstrahlwinkel:	120°
Bemessungsleistung:	18
Wirkleistung:	18,3 W
Scheinleistung:	37,2 VA
Nennspannung:	220 - 240 V AC
Farbtemperatur:	4000K
Farbwiedergabeindex:	82 CRI ra (1-8)
Schutzart:	IP52
Umgebungstemperatur:	-20°C - 40°C
Gehäusefarbe	weiß
Gehäusematerial:	Kunststoff
Gewicht:	425 g
Länge:	220 mm
Breite:	220 mm
Höhe:	18 mm
Garantie in Jahren:	2

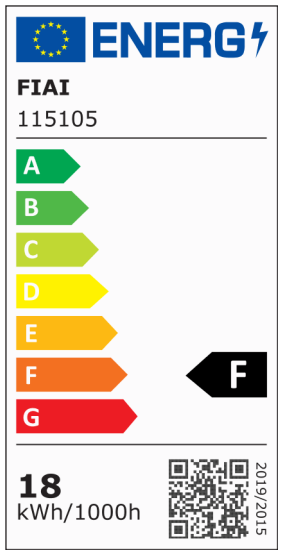

CE 2 JAHRE GARANTIE

Besonderheiten: inkl. extrem flacher, externer Trafo im Leuchtengehäuse integriert, Bewegungsmelder Erkennungsdistanz 3-4m, Haltedauer 30sek.

Für spezifische Prüfberichte, CE-Konformitätserklärungen und weitere Produktinformationen wenden Sie sich bitte an Ihren Ansprechpartner im Vertriebsinnen-/außendienst.

Erweiterte Produktspezifikationen:

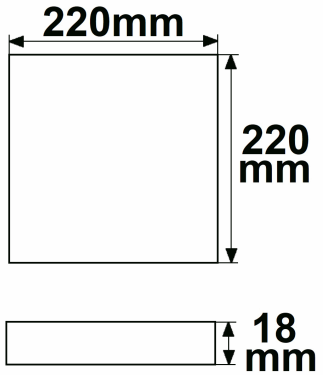
220mm
220
mm
18
mm