PRODUKT DATENBLATT

ISOLED®

DE www.isoled.de +49 228 30 43 89 85
AT www.isoled.at +43 5372 219 999
CH www.isoled.ch +41 44 787 04 75

3-PH SCHIENEN-STRAHLER FOKUSSIERBAR, 24W, 20°-55°, SCHWARZ MATT, NEUTRALWEISS 4000K

Artikelnummer:	114996
EAN:	9009377095184

Produktspezifikation:

Material:	Aluguss
Durchmesser in mm:	72
Länge in mm	175
Breite in mm	72
Nennspannung/Strom:	220-240V AC
Bemessungsleistung in Watt:	24
Wirkleistung in Watt:	23,8
Scheinleistung in VA:	24,5
Farbtemperatur:	4000K
Winkel:	20-55°
Lumen	2400 (104 lm/W)
Candela	25143
CRI	90
Umgebungstemperatur:	-20° - 40°
Betriebsstunden lt. Hersteller:	40000
Schutzart:	IP20
Dimmbar:	Nein

Für spezifische Prüfberichte, CE-Konformitätserklärungen und weitere Produktinformationen wenden Sie sich bitte an Ihren Ansprechpartner im Vertriebsinnen-/außendienst.

Erweiterte Produktspezifikationen:

CE

3 GARANTIE

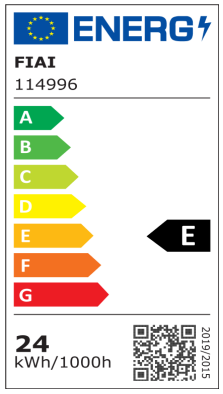

3-PH SCHIENEN-STRAHLER FOKUSSIERBAR, 24W, 20°-55°, SCHWARZ MATT, NEUTRALWEISS 4000K

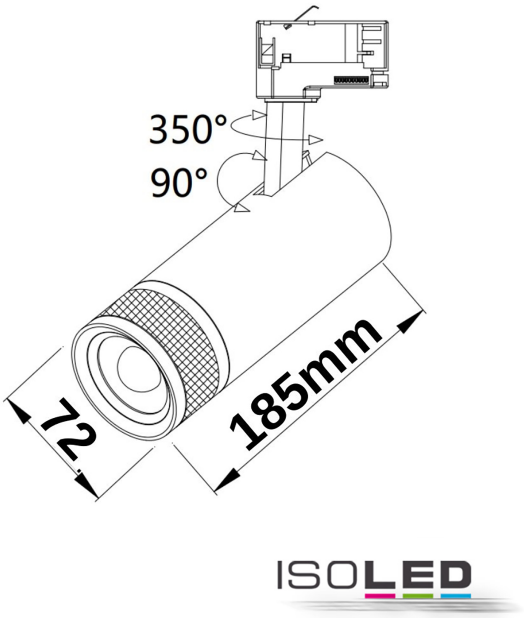

Erweiterte Produktspezifikationen:

Bedienungsanleitung

Eine erweiterte Bedienungsanleitung für dieses Produkt kann online auf der Bestellplattform von ISOLED® heruntergeladen werden.