PRODUKT DATENBLATT

DE www.isoled.de +49 228 30 43 89 85
AT www.isoled.at +43 5372 219 999
CH www.isoled.ch +41 44 787 04 75

DALI DT8 1 ADRESSE UNIVERSAL PUSH-DIM PWM-DIMMER, 4 KANAL, 12-36V 4X5A, 48V 4X3A

Artikelnummer:	114873
EAN:	9009377090653

Produktspezifikation:

Material:	Kunststoff
Länge in mm	170
Breite in mm	53
Höhe in mm	28
Nennspannung/Strom:	12-48V DC
Bemessungsleistung in Watt:	720 VA
Umgebungstemperatur:	-20° - 50°
Schutzart:	IP20

Besonderheiten:

Eingebaute DALI-2-Schnittstelle, DALI DT8-Gerät # 4 in 1 DALI DT8 LED-Controller # 4 in 1: SingleColor, CCT dynamisches Weiß, XY-Koordinate, RGBW ... können über die Tasten eingestellt werden # DALI DT8-Gerät zur Steuerung von RGBW-Ausgängen oder tunable white-Ausgängen über eine einzige DALI-Adresse # Nur 1 Adresse erforderlich, um 4 Ausgänge separat im SingleColor-Modus zu steuern # 4 Kanäle Konstantspannungsausgang # Steuerung von vier PWM-Ausgängen über DALI-Device Type 8 # Unterstützt DT8-Gerätebefehle, kompatibel mit DALI-Mastern, die DT8-Befehle unterstützen # Konfiguration über DALI-Master USB-Schnittstelle # Numerische Digitalanzeige zur manuellen Einstellung der DALI-Adresse # Kompatibel mit Universal-AC-Schließ-Tastern

Dimmspezifikation:

Dimmbereich 0-100% in 256 Stufen

Für spezifische Prüfberichte, CE-Konformitätserklärungen und weitere Produktinformationen wenden Sie sich bitte an Ihren Ansprechpartner im Vertriebsinnen-/außendienst.

Erweiterte Produktspezifikationen:

PRODUKT
DATENBLATT

DE www.isoled.de +49 228 30 43 89 85
AT www.isoled.at +43 5372 219 999
CH www.isoled.ch +41 44 787 04 75

DALI DT8 1 ADRESSE UNIVERSAL PUSH-DIM PWM-DIMMER, 4 KANAL, 12-36V 4X5A, 48V 4X3A

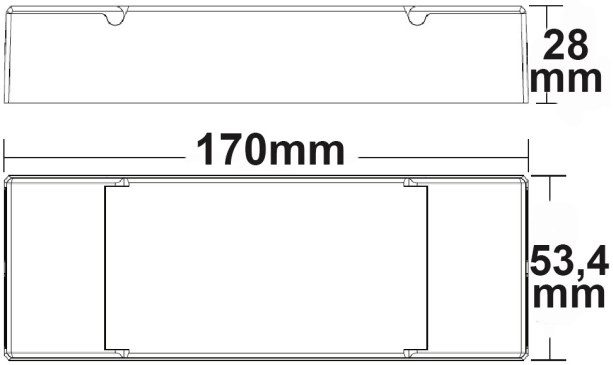

Erweiterte Produktspezifikationen:

Manual

Das dem Artikel beiliegende Manual steht auf der ISOLED® Bestellplattf orm zum Download bereit.