PRODUKT DATENBLATT

DE www.isoled.de +49 228 30 43 89 85
AT www.isoled.at +43 5372 219 999
CH www.isoled.ch +41 44 787 04 75

0/1-10V INPUT PWM-DIMMER, 1 KANAL, 5-36V DC 8A, 48V DC 4A

Artikelnummer:	114463
EAN:	9009377079528

Produktspezifikation:

Material:	Kunststoff
Länge in mm	97
Breite in mm	33
Höhe in mm	18
Nennspannung/Strom:	5-48V DC
Bemessungsleistung in Watt:	288
Umgebungstemperatur:	-30° - 55°
Schutzart:	IP20

Für spezifische Prüfberichte, CE-Konformitätserklärungen und weitere Produktinformationen wenden Sie sich bitte an Ihren Ansprechpartner im Vertriebsinnen-/außendienst.

Erweiterte Produktspezifikationen:

5 GARANTIE

0/1-10V INPUT PWM-DIMMER, 1 KANAL, 5-36V DC 8A, 48V DC 4A

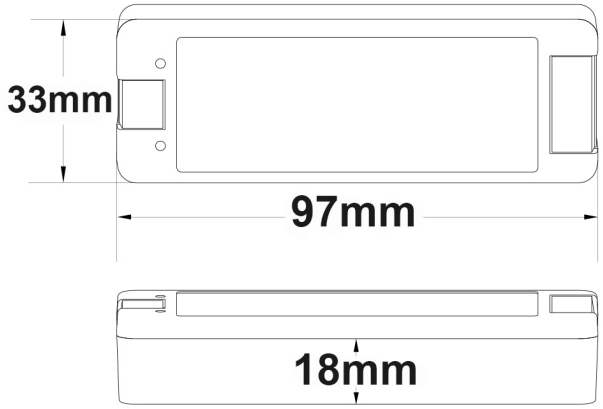

Erweiterte Produktspezifikationen:

Manual

Das dem Artikel beiliegende Manual steht auf der ISOLED® Bestellplattf orm zum Download bereit.

Beschreibung und Daten

Ergänzende Informationen und Daten zu diesem Artikel stehen Ihnen auf dem Onlineportal von ISOLED® als Download zur Verfügung.

Bedienungsanleitung

Eine erweiterte Bedienungsanleitung für dieses Produkt kann online auf der Bestellplattform von ISOLED® heruntergeladen werden.

ISOLED®

DE www.isoled.de +49 228 30 43 89 85
AT www.isoled.at +43 5372 219 999
CH www.isoled.ch +41 44 787 04 75