PRODUKT DATENBLATT

DE www.isoled.de +49 228 30 43 89 85
AT www.isoled.at +43 5372 219 999
CH www.isoled.ch +41 44 787 04 75

SYS-PRO PUSH/FUNK MESH MULTI-PWM-DIMMER, 1 KANAL, 12-24V DC 15A, 36-48V DC 10A

Artikelnummer:	114433
EAN:	9009377078927

Produktspezifikation:

Material:	Kunststoff
Länge in mm	175
Breite in mm	45
Höhe in mm	27
Nennspannung/Strom:	12-48V DC
Bemessungsleistung in Watt:	480
Umgebungstemperatur:	-30° - 55°
Schutzart:	IP20

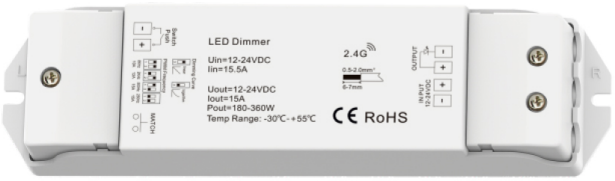

Besonderheiten:

einlernbar auf bis zu 10 Sys-Pro Fernbedienungen, Mesh-Transceiver - gibt das Signal zum nächsten Receiver max. 30 Meter weiter, PWM-Frequenz einstellbar (8kHz 10A, 2kHz 12A, 500Hz 15A, 250Hz 15A)

Dimmspezifikation:

4096 Dimmstufen,

Für spezifische Prüfberichte, CE-Konformitätserklärungen und weitere Produktinformationen wenden Sie sich bitte an Ihren Ansprechpartner im Vertriebsinnen-/außendienst.

Erweiterte Produktspezifikationen:

5 GARANTIE

SYS-PRO PUSH/FUNK MESH MULTI-PWM-DIMMER, 1 KANAL, 12-24V DC 15A, 36-48V DC 10A

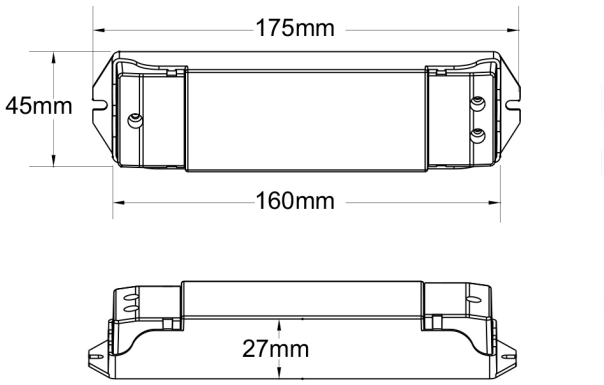

Erweiterte Produktspezifikationen:

Manual

Das dem Artikel beiliegende Manual steht auf der ISOLED® Bestellplattf orm zum Download bereit.

Beschreibung und Daten

Ergänzende Informationen und Daten zu diesem Artikel stehen Ihnen auf dem Onlineportal von ISOLED® als Download zur Verfügung.

Bedienungsanleitung

Eine erweiterte Bedienungsanleitung für dieses Produkt kann online auf der Bestellplattform von ISOLED® heruntergeladen werden.