PRODUKT DATENBLATT

DE www.isoled.de +49 228 30 43 89 85
AT www.isoled.at +43 5372 219 999
CH www.isoled.ch +41 44 787 04 75

SYS-PRO FUNK MESH PWM-DIMMER, 1-4 KANAL, 12-24V DC 4X3A

Artikelnummer:	113567
EAN:	9009377057458

Produktspezifikation:

Material:	Kunststoff
Länge in mm	114
Breite in mm	38
Höhe in mm	21
Nennspannung/Strom:	12-24V DC
Bemessungsleistung in Watt:	288
Umgebungstemperatur:	-30° - 55°
Schutzart:	IP20

Besonderheiten:

Sys-Eco/Pro PWM-Dimmer einlernbar auf bis zu 10 Sys-Pro Fernbedienungen, Mesh-Transceiver - gibt das Signal zum nächsten Receiver max. 30 Meter weiter, PWM Frequenz 500Hz

Für spezifische Prüfberichte, CE-Konformitätserklärungen und weitere Produktinformationen wenden Sie sich bitte an Ihren Ansprechpartner im Vertriebsinnen-/außendienst.

Erweiterte Produktspezifikationen:

5 GARANTIE

DE www.isoled.de +49 228 30 43 89 85
AT www.isoled.at +43 5372 219 999
CH www.isoled.ch +41 44 787 04 75

SYS-PRO FUNK MESH PWM-DIMMER, 1-4 KANAL, 12-24V DC 4X3A

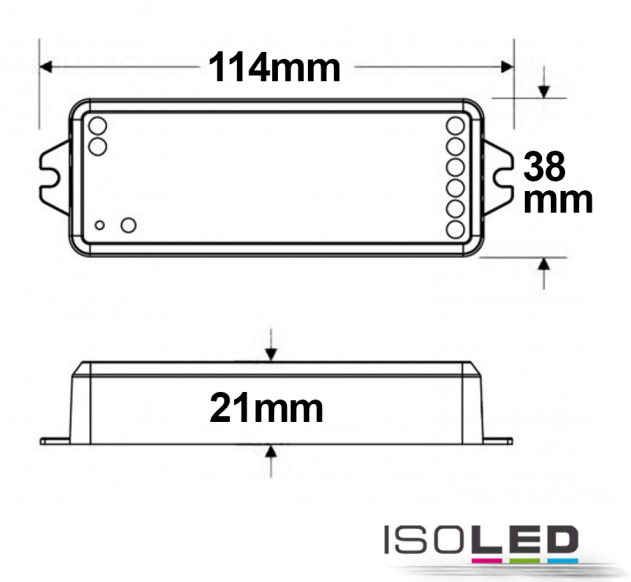

Erweiterte Produktspezifikationen:

Manual

Das dem Artikel beiliegende Manual steht auf der ISOLED® Bestellplattf orm zum Download bereit.

Beschreibung und Daten

Ergänzende Informationen und Daten zu diesem Artikel stehen Ihnen auf dem Onlineportal von ISOLED® als Download zur Verfügung.

Bedienungsanleitung

Eine erweiterte Bedienungsanleitung für dieses Produkt kann online auf der Bestellplattform von ISOLED® heruntergeladen werden.