PRODUKT DATENBLATT

ISOLED®

DE www.isoled.de +49 228 30 43 89 85
AT www.isoled.at +43 5372 219 999
CH www.isoled.ch +41 44 787 04 75

FASTFIX LED LINEARSYSTEM R MODUL 1,5M 25-75W, 4000K, 60°

Artikelnummer:	114071
EAN:	9009377070563

Produktspezifikation:

Material:	Stahl
Länge in mm	1437
Breite in mm	66
Höhe in mm	25
Nennspannung/Strom:	180-265V AC
Bemessungsleistung in Watt:	75
Wirkleistung in Watt:	74,4
Scheinleistung in VA:	75,5
Farbtemperatur:	4000K
Winkel:	60°
Lumen	11400 (154 lm/W)
Candela	13543
CRI	83
Oberflächentemperatur:	90°
Umgebungstemperatur:	0° - 40°C
Betriebsstunden lt. Hersteller:	36000
Schutzart:	IP40
Dimmbar:	Nein

Besonderheiten:

8 polig 2,5qmm (L1, L2, L3, N, PE, Dimm+, -, CHR)

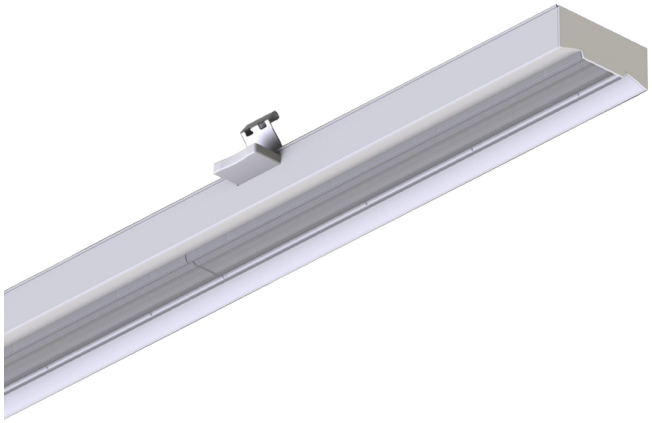

Für spezifische Prüfberichte, CE-Konformitätserklärungen und weitere Produktinformationen wenden Sie sich bitte an Ihren Ansprechpartner im Vertriebsinnen-/außendienst.

Erweiterte Produktspezifikationen:

5 GARANTIE

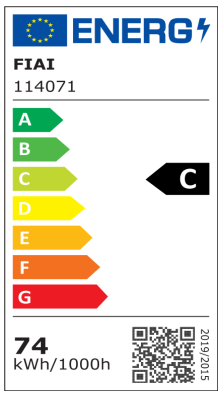

PRODUKT DATENBLATT

DE www.isoled.de +49 228 30 43 89 85
AT www.isoled.at +43 5372 219 999
CH www.isoled.ch +41 44 787 04 75

FASTFIX LED LINEARSYSTEM R MODUL 1,5M 25-75W, 4000K, 60°

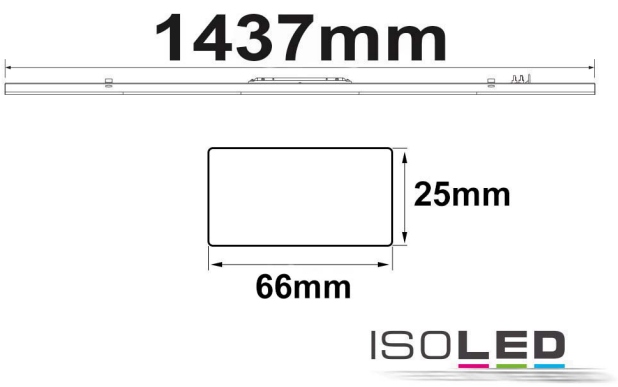

114071	60°	11400lm
2 m	3.386 lx	Ø 2,3 m
4 m	846 lx	Ø 4,6 m
8 m	212 lx	Ø 9,2 m

Erweiterte Produktspezifikationen:

Lichtberechnungsfile

Eine LDT-Datei zu diesem Leuchtmittel / dieser Leuchte für die Lichtplanung mit DIALux/Relux finden Sie auf der ISOLED® Bestellplattform.

Bedienungsanleitung

Eine erweiterte Bedienungsanleitung für dieses Produkt kann online auf der Bestellplattform von ISOLED® heruntergeladen werden.