PRODUKT DATENBLATT

ISOLED®

DE www.isoled.de +49 228 30 43 89 85
AT www.isoled.at +43 5372 219 999
CH www.isoled.ch +41 44 787 04 75

FASTFIX LED LINEARSYSTEM R MODUL 1,5M 25-75W, 4000K, 120°

Artikelnummer:	114070
EAN:	9009377070556

Produktspezifikation:

Material:	Stahl
Länge in mm	1437
Breite in mm	66
Höhe in mm	37
Nennspannung/Strom:	180-265V AC
Bemessungsleistung in Watt:	75
Wirkleistung in Watt:	74,6
Scheinleistung in VA:	75,7
Farbtemperatur:	4000K
Winkel:	120°
Lumen	11200 (151 lm/W)
Candela	3565
CRI	83
Oberflächentemperatur:	90°
Umgebungstemperatur:	0° - 40°C
Betriebsstunden lt. Hersteller:	36000
Schutzart:	IP40
Dimmbar:	Nein

Besonderheiten:

8 polig 2,5qmm (L1, L2, L3, N, PE, Dimm+, -, CHR)

Für spezifische Prüfberichte, CE-Konformitätserklärungen und weitere Produktinformationen wenden Sie sich bitte an Ihren Ansprechpartner im Vertriebsinnen-/außendienst.

Erweiterte Produktspezifikationen:

5 GARANTIE

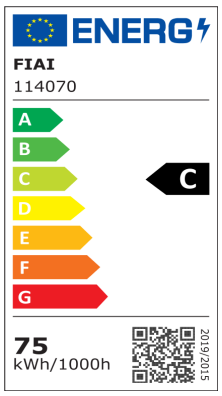

PRODUKT DATENBLATT

DE www.isoled.de +49 228 30 43 89 85
AT www.isoled.at +43 5372 219 999
CH www.isoled.ch +41 44 787 04 75

FASTFIX LED LINEARSYSTEM R MODUL 1,5M 25-75W, 4000K, 120°

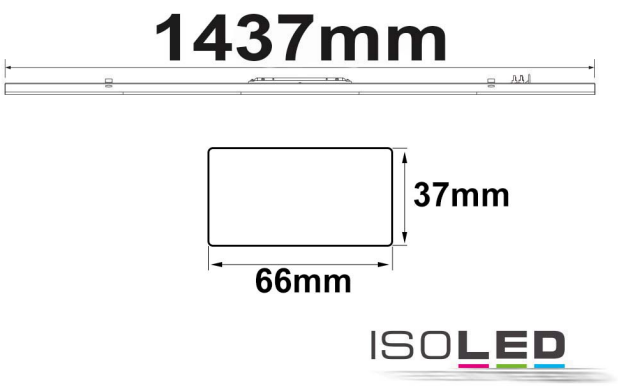

114070	120°	11200lm
2 m	891 lx	Ø 6,9 m
4 m	223 lx	Ø 13,9 m
8 m	56 lx	Ø 27,7 m

Erweiterte Produktspezifikationen:

Lichtberechnungsfile

Eine LDT-Datei zu diesem Leuchtmittel / dieser Leuchte für die Lichtplanung mit DIALux/Relux finden Sie auf der ISOLED® Bestellplattform.

Bedienungsanleitung

Eine erweiterte Bedienungsanleitung für dieses Produkt kann online auf der Bestellplattform von ISOLED® heruntergeladen werden.