PRODUKT DATENBLATT

DE www.isoled.de +49 228 30 43 89 85
AT www.isoled.at +43 5372 219 999
CH www.isoled.ch +41 44 787 04 75

LED TRAFO 12V/DC, 0-20W, SELV

Artikelnummer:	111116
EAN:	9009377006548

Produktspezifikation:

Material:	Kunststoff
Länge in mm	113
Breite in mm	44
Höhe in mm	28
Nennspannung/Strom:	220-240V AC
Wirkleistung in Watt:	20
Oberflächentemperatur:	80°
Umgebungstemperatur:	-20° - 40°
Schutzart:	IP20
Dimmbar:	Nein

Für spezifische Prüfberichte, CE-Konformitätserklärungen und weitere Produktinformationen wenden Sie sich bitte an Ihren Ansprechpartner im Vertriebsinnen-/außendienst.

Erweiterte Produktspezifikationen:

PRODUKT
DATENBLATT

DE www.isoled.de +49 228 30 43 89 85
AT www.isoled.at +43 5372 219 999
CH www.isoled.ch +41 44 787 04 75

LED TRAFO 12V/DC, 0-20W, SELV

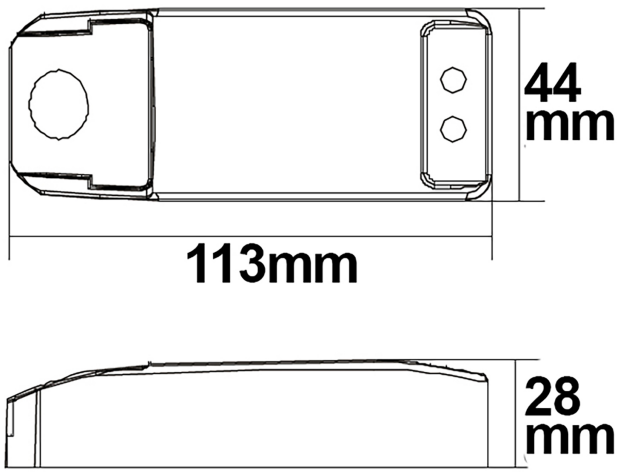

Erweiterte Produktspezifikationen:

Manual

Das dem Artikel beiliegende Manual steht auf der ISOLED® Bestellplattf orm zum Download bereit.