PRODUKT DATENBLATT

DE www.isoled.de +49 228 30 43 89 85
AT www.isoled.at +43 5372 219 999
CH www.isoled.ch +41 44 787 04 75

LED KONSTANTSTROM-TRAFO 350MA, 1-4W, SELV

Artikelnummer:	112158
EAN:	9009377024832

Produktspezifikation:

Material:	Kunststoff
Länge in mm	37
Breite in mm	27
Höhe in mm	21
Nennspannung/Strom:	200-264V AC
Wirkleistung in Watt:	4
Oberflächentemperatur:	85°
Umgebungstemperatur:	-20° - 50°
Schutzart:	IP20
Dimmbar:	Nein

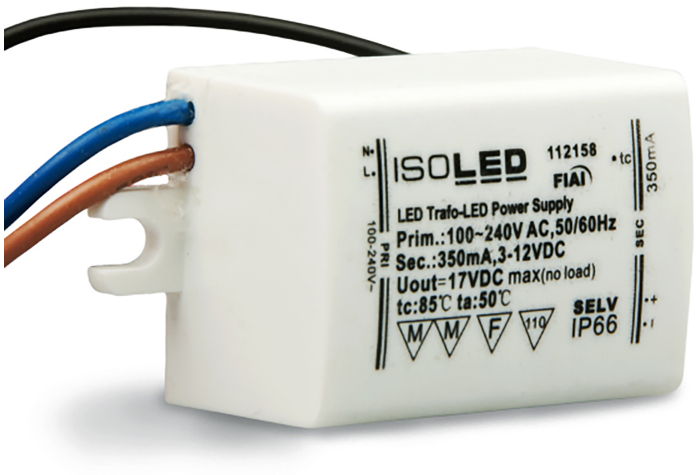

Für spezifische Prüfberichte, CE-Konformitätserklärungen und weitere Produktinformationen wenden Sie sich bitte an Ihren Ansprechpartner im Vertriebsinnen-/außendienst.

Erweiterte Produktspezifikationen:

PRODUKT
DATENBLATT

DE www.isoled.de +49 228 30 43 89 85
AT www.isoled.at +43 5372 219 999
CH www.isoled.ch +41 44 787 04 75

LED KONSTANTSTROM-TRAFO 350MA, 1-4W, SELV

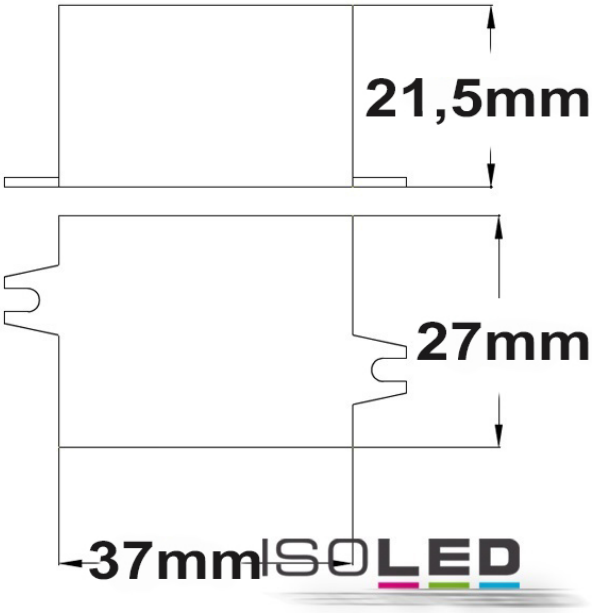

Erweiterte Produktspezifikationen:

Manual

Das dem Artikel beiliegende Manual steht auf der ISOLED® Bestellplattf orm zum Download bereit.