PRODUKT DATENBLATT

DE www.isoled.de +49 228 30 43 89 85
AT www.isoled.at +43 5372 219 999
CH www.isoled.ch +41 44 787 04 75

LED EINBAULEUCHTE SLIM68 MINIAMP ALU GEBÜRSTET, RUND, 8W, 24V DC, NEUTRALWEIß, DIMMBAR

Artikelnummer:	114927
EAN:	9009377093524

Produktspezifikation:

Material:	Aluminium
Durchmesser in mm:	85
Höhe in mm	30
Lochausschnitt in mm:	68
Einbautiefe in mm:	28
Nennspannung/Strom:	24V DC
Bemessungsleistung in Watt:	8
Wirkleistung in Watt:	7,5
Farbtemperatur:	4000K
Winkel:	45°
Lumen	960 (137 lm/W)
Candela	2007
CRI	92
Umgebungstemperatur:	-20° - 40°
Betriebsstunden lt. Hersteller:	35000
Schutzart:	IP40
Dimmbar:	Ja

Dimmspezifikation:

dimmbar via 24V DC PWM Dimmer

Für spezifische Prüfberichte, CE-Konformitätserklärungen und weitere Produktinformationen wenden Sie sich bitte an Ihren Ansprechpartner im Vertriebsinnen-/außendienst.

Erweiterte Produktspezifikationen:

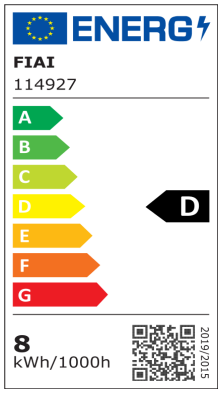

PRODUKT
DATENBLATT

DE www.isoled.de +49 228 30 43 89 85
AT www.isoled.at +43 5372 219 999
CH www.isoled.ch +41 44 787 04 75

LED EINBAULEUCHTE SLIM68 MINIAMP ALU GEBÜRSTET, RUND, 8W, 24V DC, NEUTRALWEIß, DIMMBAR

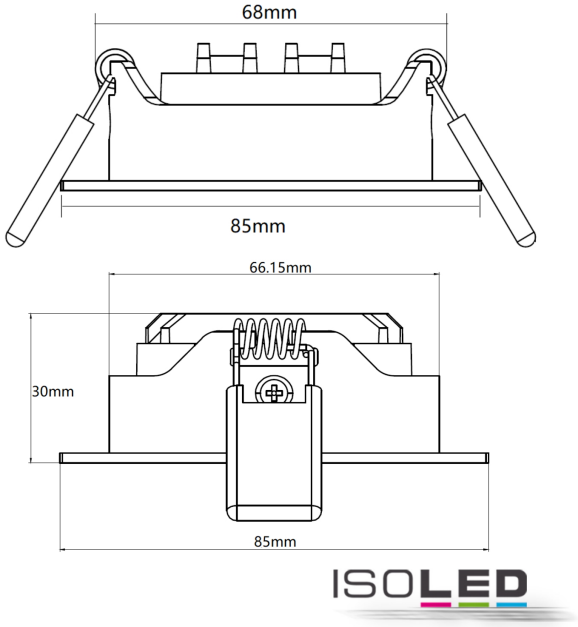

114927	45°	960lm
1 m	2.007 lx	Ø 0,8 m
2 m	502 lx	Ø 1,7 m
3 m	223 lx	Ø 2,5 m