PRODUKT DATENBLATT

ISOLED®

DE www.isoled.de +49 228 30 43 89 85
AT www.isoled.at +43 5372 219 999
CH www.isoled.ch +41 44 787 04 75

LED FLUTER 10W, NEUTRALWEIß, SCHWARZ, IP65

Artikelnummer:	113358
EAN:	9009377053054

Produktspezifikation:

Material:	Aludruckguss
Länge in mm	135
Breite in mm	55
Höhe in mm	130
Nennspannung/Strom:	220-240V AC
Bemessungsleistung in Watt:	10
Wirkleistung in Watt:	10
Farbtemperatur:	4000K
Winkel:	120°
Lumen	800
Candela	255
CRI	80
Umgebungstemperatur:	-20° - 40°
Betriebsstunden lt. Hersteller:	25000
Schutzart:	IP65
Dimmbar:	Nein

Besonderheiten:

Inkl. 1 Meter 3pol. Anschlusskabel welches aus dem abgedichteten Anschlussterminal an der Rückseite leicht entfernt und der Fluter direkt an eine vorhandene Stromzuleitung angeschlossen werden kann.

Für spezifische Prüfberichte, CE-Konformitätserklärungen und weitere Produktinformationen wenden Sie sich bitte an Ihren Ansprechpartner im Vertriebsinnen-/außendienst.

Erweiterte Produktspezifikationen:

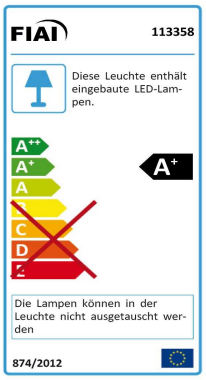

PRODUKT DATENBLATT

DE www.isoled.de +49 228 30 43 89 85
AT www.isoled.at +43 5372 219 999
CH www.isoled.ch +41 44 787 04 75

LED FLUTER 10W, NEUTRALWEIß, SCHWARZ, IP65

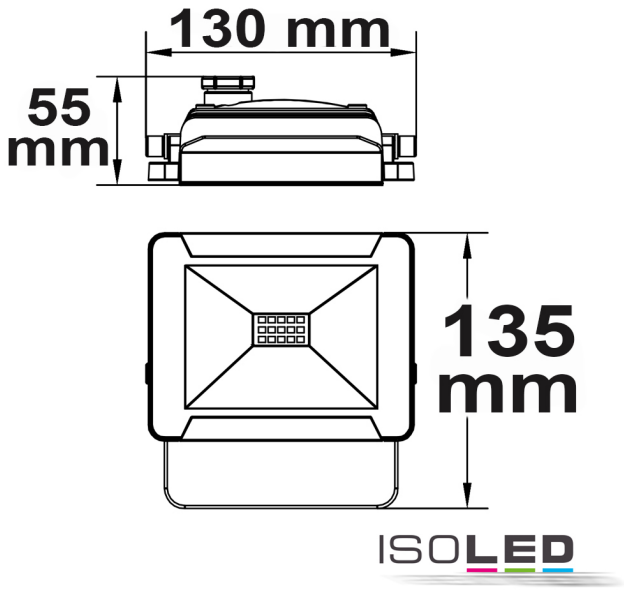

113358	120°	800lm
1 m	255 lx	Ø 3,5 m
2 m	64 lx	Ø 6,9 m
3 m	28 lx	Ø 10,4 m

Erweiterte Produktspezifikationen:

Manual

Das dem Artikel beiliegende Manual steht auf der ISOLED® Bestellplattf orm zum Download bereit.

Lichtberechnungsfile

Eine LDT-Datei zu diesem Leuchtmittel / dieser Leuchte für die Lichtplanung mit DIALux/Relux finden Sie auf der ISOLED® Bestellplattform.