PRODUKT DATENBLATT

DE www.isoled.de +49 228 30 43 89 85
AT www.isoled.at +43 5372 219 999
CH www.isoled.ch +41 44 787 04 75

LED SOLAR OUTDOOR-LEUCHTE, PIR-BEWEGUNGS-/HELLIGKEITSSENSOR, EIN+AUS, 2W, IP54, WARMWEIß

Artikelnummer:	114544
EAN:	9009377081729

Produktspezifikation:

Material:	Aluminium
Länge in mm	140
Breite in mm	140
Höhe in mm	340
Nennspannung/Strom:	3,7V DC
Bemessungsleistung in Watt:	2
Wirkleistung in Watt:	2
Farbtemperatur:	3000K
Winkel:	50°
Lumen	230 (115 lm/W)
Candela	391
CRI	84
Umgebungstemperatur:	-20° - 60°
Betriebsstunden lt. Hersteller:	30000
Schutzart:	IP54
Dimmbar:	Nein

Besonderheiten:

ein Erdspieß mit einer Länge von 250mm wird mitgeliefert, Polykristallines 2.2W Solar Panel, Akku Kapazität 2200mAh nach Entleerung vollständig geladen ab einer Sonneneinstrahlung über mind. 6 bis 8 Stunden, Lichtleistung im 100% Betrieb für ca. 2.5 bis max. 3 Stunden, StandBy Betrieb auf 15% ca. 20 bis max. 25 Stunden

Dimmspezifikation:

Ab einer Umgebungshelligkeit von 20 Lux leuchtet die Standleuchte im StandBy Betrieb auf einem Helligkeitsniveau von 15% der max. Lichtleistung für einen Zeitraum von bis zu 25 Stunden. Bei Bewegung, schaltet die Leuchte auf 100% der Lichtleistung und wechselt nach 45 Sekunden wieder in den StandBy Modus wenn keine weitere Bewegung erkannt

wird.

PRODUKT DATENBLATT

Für spezifische Prüfberichte, CE-Konformitätserklärungen und weitere Produktinformationen wenden Sie sich bitte an Ihren Ansprechpartner im Vertriebsinnen-/außendienst.

www.isoled.de
+49 228 30 43 89 85

l.ch
04 75

Erweiterte Produktspezifikationen:

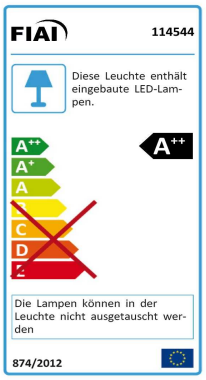

PRODUKT DATENBLATT

DE www.isoled.de +49 228 30 43 89 85
AT www.isoled.at +43 5372 219 999
CH www.isoled.ch +41 44 787 04 75

LED SOLAR OUTDOOR-LEUCHTE, PIR-BEWEGUNGS-/HELLIGKEITSSENSOR, EIN+AUS, 2W, IP54, WARMWEIß

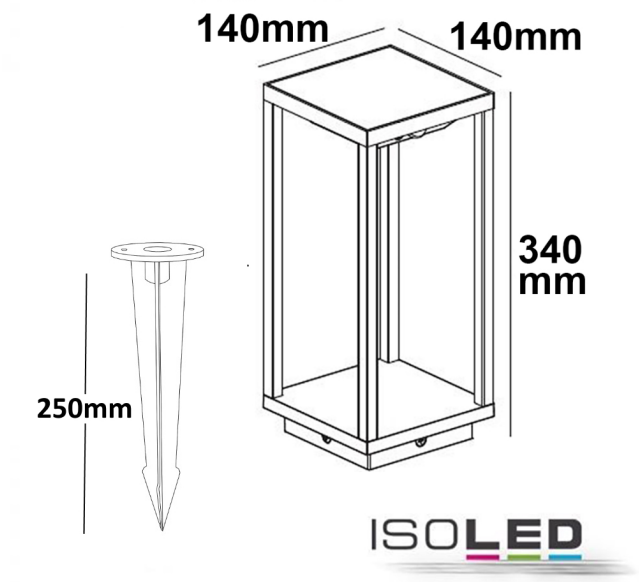

114544	50°	230lm
1 m	391 lx	Ø 0,9 m
2 m	98 lx	Ø 1,9 m
3 m	43 lx	Ø 2,8 m

Erweiterte Produktspezifikationen:

Manual

Das dem Artikel beiliegende Manual steht auf der ISOLED® Bestellplattf orm zum Download bereit.