PRODUKT DATENBLATT

DE www.isoled.de +49 228 30 43 89 85
AT www.isoled.at +43 5372 219 999
CH www.isoled.ch +41 44 787 04 75

DALI 1 GRUPPE EINBAU-DREH MASTER-DIMMER, WEIß, 100-240V AC / DALI-BUS SPANNUNG

Artikelnummer:	115062
EAN:	9009377095276

Produktspezifikation:

Material:	Kunststoff
Länge in mm	80
Breite in mm	80
Lochausschnitt in mm:	52
Einbautiefe in mm:	31,2
Nennspannung/Strom:	100-240V AC
Umgebungstemperatur:	-20° - 50°
Schutzart:	IP20

Für spezifische Prüfberichte, CE-Konformitätserklärungen und weitere Produktinformationen wenden Sie sich bitte an Ihren Ansprechpartner im Vertriebsinnen-/außendienst.

Erweiterte Produktspezifikationen:

DALI 1 GRUPPE EINBAU-DREH MASTER-DIMMER, WEIß, 100-240V AC / DALI-BUS SPANNUNG

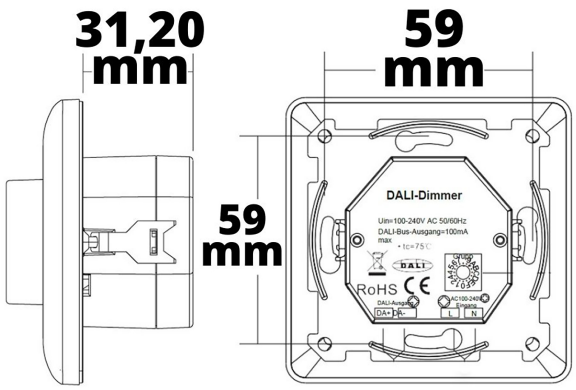

Erweiterte Produktspezifikationen:

Manual

Das dem Artikel beiliegende Manual steht auf der ISOLED® Bestellplattf orm zum Download bereit.