PRODUKT DATENBLATT

ISOLED®

DE www.isoled.de +49 228 30 43 89 85
AT www.isoled.at +43 5372 219 999
CH www.isoled.ch +41 44 787 04 75

LED FLUTER 10W, RGB, IP66, INKL. FUNK-FERNBEDIENUNG

Artikelnummer:	113705
EAN:	9009377062193

Produktspezifikation:

Material:	Aludruckguss
Länge in mm	130
Breite in mm	110
Höhe in mm	57
Nennspannung/Strom:	100-240V AC
Bemessungsleistung in Watt:	10
Wirkleistung in Watt:	10
Winkel:	120°
Candela	290
CRI	85
Umgebungstemperatur:	-20° - 40°
Betriebsstunden lt. Hersteller:	30000
Schutzart:	IP66

Besonderheiten:

inkl. 0,5m Kabel für Direktanschluss an 230V und Montage-Schwenkbügel, inkl. Funkfernbedienung. Vordefinierte, abrufbare Programme, 3 Stufen Dimmfunktion, Ein-Aus Funktion

Dimmspezifikation:

3 Stufen Dimmfunktion

Für spezifische Prüfberichte, CE-Konformitätserklärungen und weitere Produktinformationen wenden Sie sich bitte an Ihren Ansprechpartner im Vertriebsinnen-/außendienst.

Erweiterte Produktspezifikationen:

3 GARANTIE

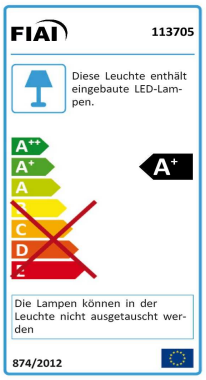

ISOLED®

DE www.isoled.de +49 228 30 43 89 85
AT www.isoled.at +43 5372 219 999
CH www.isoled.ch +41 44 787 04 75

LED FLUTER 10W, RGB, IP66, INKL. FUNK-FERNBEDIENUNG

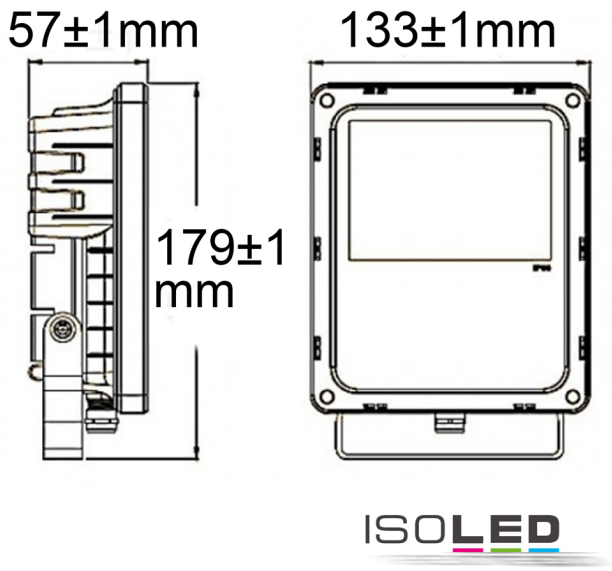

113705	120°	910lm
1 m	290 lx	Ø 3,5 m
2 m	73 lx	Ø 6,9 m
3 m	32 lx	Ø 10,4 m