PRODUKT DATENBLATT

ISOLED®

DE www.isoled.de +49 228 30 43 89 85
AT www.isoled.at +43 5372 219 999
CH www.isoled.ch +41 44 787 04 75

# LED LEUCHTE POLLER-4, 9W, SANDSCHWARZ, WARMWEIß

| | |
|---|---|
| **Artikelnummer:** | 114271 |
| **EAN:** | 9009377075278 |

## Produktspezifikation:

| | |
|---|---|
| **Material:** | Aluminium |
| **Länge in mm** | 110 |
| **Breite in mm** | 110 |
| **Höhe in mm** | 200 |
| **Nennspannung/Strom:** | 220-240V AC |
| **Bemessungsleistung in Watt:** | 9 |
| **Wirkleistung in Watt:** | 8 |
| **Farbtemperatur:** | 3000K |
| **Lumen** | 330 |
| **Candela** | 105 |
| **CRI** | 82 |
| **Umgebungstemperatur:** | -15° -50° |
| **Betriebsstunden lt. Hersteller:** | 30000 |
| **Schutzart:** | IP54 |

**Für spezifische Prüfberichte, CE-Konformitätserklärungen und weitere Produktinformationen wenden Sie sich bitte an Ihren Ansprechpartner im Vertriebsinnen-/außendienst.**

## Erweiterte Produktspezifikationen:

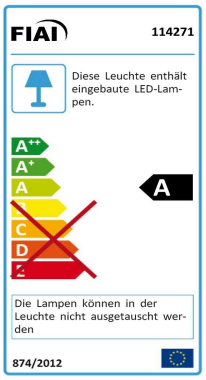

# LED LEUCHTE POLLER-4, 9W, SANDSCHWARZ, WARMWEIß

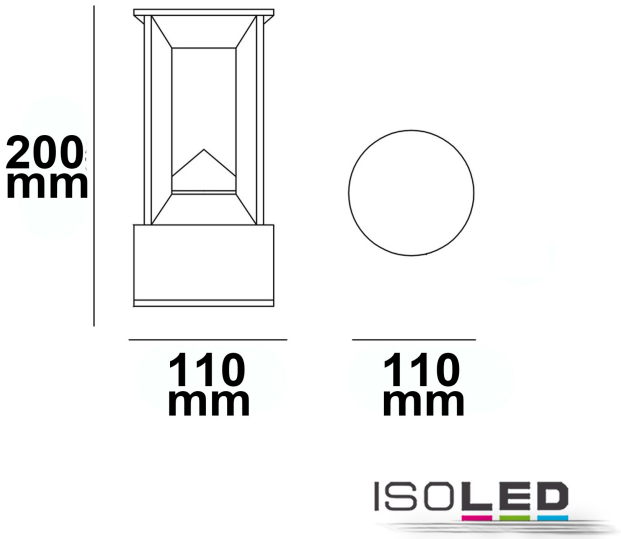

## Erweiterte Produktspezifikationen:

### Manual

Das dem Artikel beiliegende Manual steht auf der ISOLED® Bestellplattf orm zum Download bereit.