PRODUKT DATENBLATT

DE www.isoled.de +49 228 30 43 89 85
AT www.isoled.at +43 5372 219 999
CH www.isoled.ch +41 44 787 04 75

3-PHASEN ADAPTER MIT SCHUTZKONTAKTSTECKER, SCHWARZ, INKL. 6A SICHERUNG

Artikelnummer:	114034
EAN:	9009377069406

Produktspezifikation:

Material:	Kunststoff
Länge in mm	102
Breite in mm	54
Höhe in mm	98
Nennspannung/Strom:	250V AC
Schutzart:	IP20

Besonderheiten:

3-phasig, max. 6A, mit Kindersicherung

Für spezifische Prüfberichte, CE-Konformitätserklärungen und weitere Produktinformationen wenden Sie sich bitte an Ihren Ansprechpartner im Vertriebsinnen-/außendienst.

Erweiterte Produktspezifikationen:

exkl.

3-PHASEN ADAPTER MIT SCHUTZKONTAKTSTECKER, SCHWARZ, INKL. 6A SICHERUNG

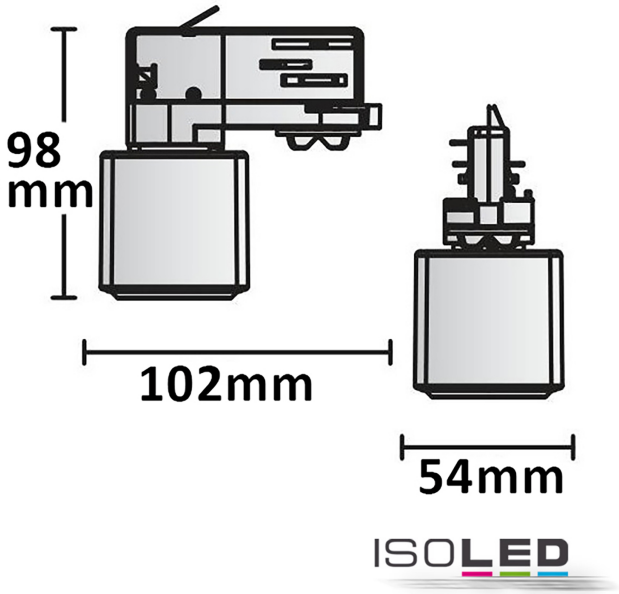

Erweiterte Produktspezifikationen:

Beschreibung und Daten

Ergänzende Informationen und Daten zu diesem Artikel stehen Ihnen auf dem Onlineportal von ISOLED® als Download zur Verfügung.

Bedienungsanleitung

Eine erweiterte Bedienungsanleitung für dieses Produkt kann online auf der Bestellplattform von ISOLED® heruntergeladen werden.