PRODUKT DATENBLATT

ISOLED®

DE www.isoled.de +49 228 30 43 89 85
AT www.isoled.at +43 5372 219 999
CH www.isoled.ch +41 44 787 04 75

LED AUSSENSTRAHLER CUBE IP65, 4X2W CREE, ANTHRAZIT, WARMWEIß

Artikelnummer:	112188
EAN:	9009377025396

Produktspezifikation:

Material:	Aluminium
Länge in mm	70
Breite in mm	80
Höhe in mm	327
Nennspannung/Strom:	230V AC
Bemessungsleistung in Watt:	8
Wirkleistung in Watt:	7,6
Scheinleistung in VA:	10,1
Farbtemperatur:	3000K
Winkel:	35°
Lumen	480
Candela	1651
CRI	80
Umgebungstemperatur:	-20° - 65°
Betriebsstunden lt. Hersteller:	30000
Schutzart:	IP65
Dimmbar:	Nein

Besonderheiten:

inkl. Erdspieß und 20cm 3pol. Anschlusskabel, bitte achten Sie auf eine Wasserdichte Kabelverbindung z.B. mit unserem Artikel 112973

Für spezifische Prüfberichte, CE-Konformitätserklärungen und weitere Produktinformationen wenden Sie sich bitte an Ihren Ansprechpartner im Vertriebsinnen-/außendienst.

Erweiterte Produktspezifikationen:

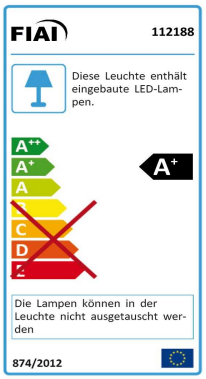

PRODUKT DATENBLATT

DE www.isoled.de +49 228 30 43 89 85
AT www.isoled.at +43 5372 219 999
CH www.isoled.ch +41 44 787 04 75

LED AUSSENSTRAHLER CUBE IP65, 4X2W CREE, ANTHRAZIT, WARMWEIß

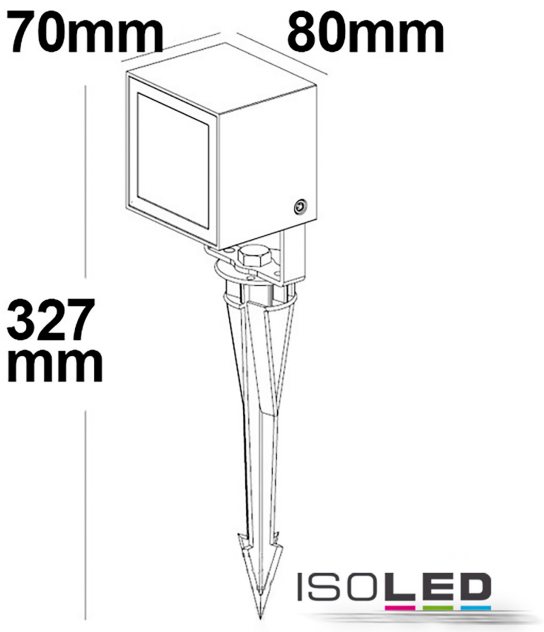

112188	35°	480lm
1 m	1.651 lx	Ø 0,6 m
2 m	413 lx	Ø 1,3 m
3 m	183 lx	Ø 1,9 m

Erweiterte Produktspezifikationen:

Manual

Das dem Artikel beiliegende Manual steht auf der ISOLED® Bestellplattf orm zum Download bereit.