PRODUKT DATENBLATT

ISOLED®

DE www.isoled.de +49 228 30 43 89 85
AT www.isoled.at +43 5372 219 999
CH www.isoled.ch +41 44 787 04 75

3-PH LINEARLEUCHTE 1200MM, 40W, WARMWEIß, SCHWARZ

Artikelnummer:	114648
EAN:	9009377084669

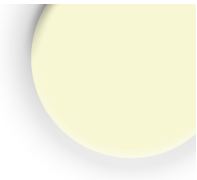

Produktspezifikation:

Material:	Aluminium
Länge in mm	1200
Breite in mm	36
Höhe in mm	59
Nennspannung/Strom:	220-240V AC
Bemessungsleistung in Watt:	40
Wirkleistung in Watt:	39,6
Scheinleistung in VA:	41
Farbtemperatur:	3000K
Winkel:	110°
Lumen	4200 (107 lm/W)
Candela	1568
CRI	95
Umgebungstemperatur:	-20° - 40°
Betriebsstunden lt. Hersteller:	40000
Schutzart:	IP20
Dimmbar:	Nein

Besonderheiten:

inkl. 3-Phasen EURO Adapter, durch Aneinanderreihen einzelner Module lückenlose Lichtlinie möglich

Für spezifische Prüfberichte, CE-Konformitätserklärungen und weitere Produktinformationen wenden Sie sich bitte an Ihren Ansprechpartner im Vertriebsinnen-/außendienst.

Erweiterte Produktspezifikationen:

CE | 3 GARANTIE

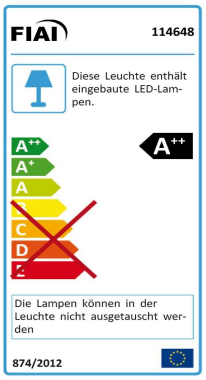

PRODUKT DATENBLATT

DE www.isoled.de +49 228 30 43 89 85
AT www.isoled.at +43 5372 219 999
CH www.isoled.ch +41 44 787 04 75

3-PH LINEARLEUCHTE 1200MM, 40W, WARMWEIß, SCHWARZ

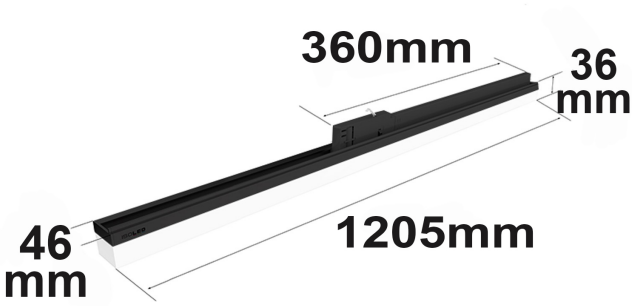

114648	110°	4200lm
2 m	392 lx	Ø 5,7 m
4 m	98 lx	Ø 11,4 m
8 m	25 lx	Ø 22,9 m

Erweiterte Produktspezifikationen:

Manual

Das dem Artikel beiliegende Manual steht auf der ISOLED® Bestellplattf orm zum Download bereit.

Bedienungsanleitung

Eine erweiterte Bedienungsanleitung für dieses Produkt kann online auf der Bestellplattform von ISOLED® heruntergeladen werden.