PRODUKT DATENBLATT

ISOLED®

DE www.isoled.de +49 228 30 43 89 85
AT www.isoled.at +43 5372 219 999
CH www.isoled.ch +41 44 787 04 75

T8 LED RÖHRE, 150CM, 33W, HIGHLINE+, NEUTRALWEIß, FROSTED

Artikelnummer:	114126
EAN:	9009377072499

Produktspezifikation:

Material:	Aluminium, PC
Durchmesser in mm:	26
Länge in mm	1500
Nennspannung/Strom:	230V AC
Bemessungsleistung in Watt:	33
Wirkleistung in Watt:	33
Farbtemperatur:	4000K
Winkel:	120°
Lumen	4300 (130 lm/W)
Candela	1369
CRI	82
Umgebungstemperatur:	-20° - 40°
Betriebsstunden lt. Hersteller:	50000
Schutzart:	IP42
Dimmbar:	Nein

Besonderheiten:

Inkl. 3-pol. Kabel für Direktanschluss an 230V, inkl. Schutzleiter für Gehäuseerdung, drehbare Endkappen

Für spezifische Prüfberichte, CE-Konformitätserklärungen und weitere Produktinformationen wenden Sie sich bitte an Ihren Ansprechpartner im Vertriebsinnen-/außendienst.

Erweiterte Produktspezifikationen:

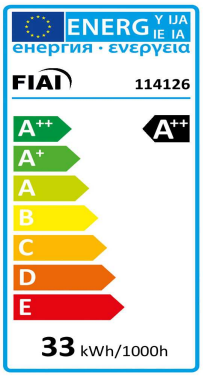

PRODUKT DATENBLATT

DE www.isoled.de +49 228 30 43 89 85
AT www.isoled.at +43 5372 219 999
CH www.isoled.ch +41 44 787 04 75

T8 LED RÖHRE, 150CM, 33W, HIGHLINE+, NEUTRALWEIß, FROSTED

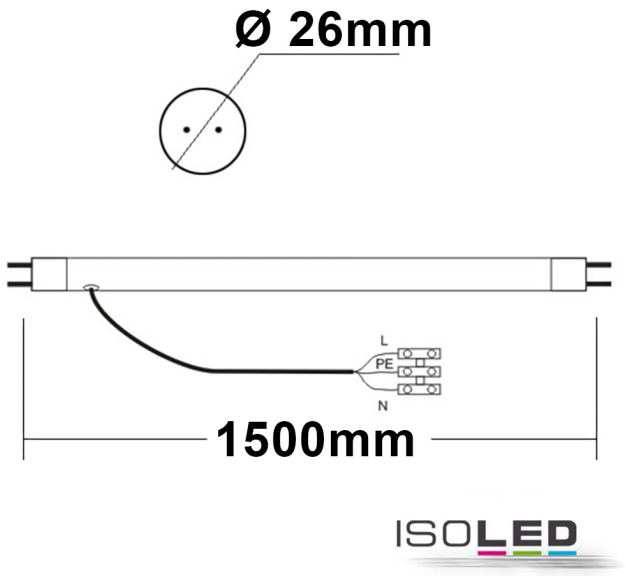

114126	120°	4300lm
2 m	342 lx	Ø 6,9 m
4 m	86 lx	Ø 13,9 m
8 m	21 lx	Ø 27,7 m