PRODUKT DATENBLATT

ISOLED®

DE www.isoled.de +49 228 30 43 89 85
AT www.isoled.at +43 5372 219 999
CH www.isoled.ch +41 44 787 04 75

T8 LED RÖHRE, 120CM, 22W, HIGHLINE+, NEUTRALWEIß, FROSTED

Artikelnummer:	114123
EAN:	9009377072413

Produktspezifikation:

Material:	Aluminium, PC
Durchmesser in mm:	26
Länge in mm	1200
Nennspannung/Strom:	230V AC
Bemessungsleistung in Watt:	22
Wirkleistung in Watt:	22
Farbtemperatur:	4000K
Winkel:	120°
Lumen	2800 (127 lm/W)
Candela	891
CRI	82
Umgebungstemperatur:	-20° - 40°
Betriebsstunden lt. Hersteller:	50000
Schutzart:	IP42
Dimmbar:	Nein

Besonderheiten:

Inkl. 3-pol. Kabel für Direktanschluss an 230V, inkl. Schutzleiter für Gehäuseerdung, drehbare Endkappen

Für spezifische Prüfberichte, CE-Konformitätserklärungen und weitere Produktinformationen wenden Sie sich bitte an Ihren Ansprechpartner im Vertriebsinnen-/außendienst.

Erweiterte Produktspezifikationen:

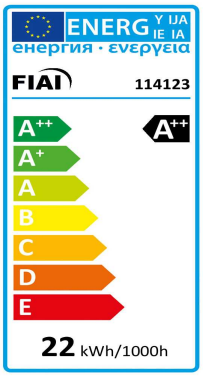

PRODUKT DATENBLATT

DE www.isoled.de +49 228 30 43 89 85
AT www.isoled.at +43 5372 219 999
CH www.isoled.ch +41 44 787 04 75

T8 LED RÖHRE, 120CM, 22W, HIGHLINE+, NEUTRALWEIß, FROSTED

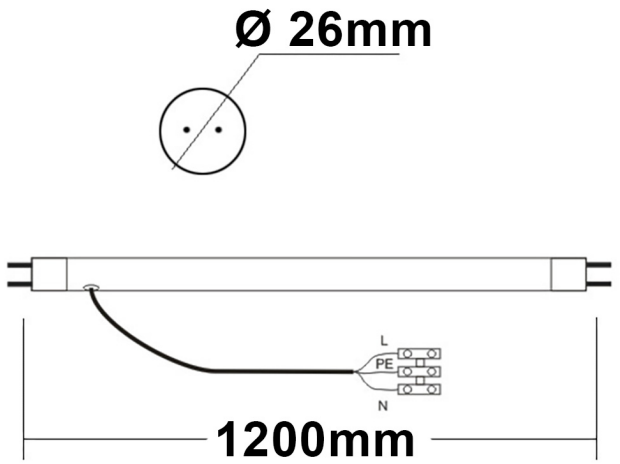

114123	120°	2800lm
1 m	891 lx	Ø 3,5 m
2 m	223 lx	Ø 6,9 m
3 m	99 lx	Ø 10,4 m

Erweiterte Produktspezifikationen:

Lichtberechnungsfile

Eine LDT-Datei zu diesem Leuchtmittel / dieser Leuchte für die Lichtplanung mit DIALux/Relux finden Sie auf der ISOLED® Bestellplattform.