PRODUKT DATENBLATT

ISOLED®

DE www.isoled.de +49 228 30 43 89 85
AT www.isoled.at +43 5372 219 999
CH www.isoled.ch +41 44 787 04 75

T8 LED RÖHRE NANO+, 60CM, 9W, NEUTRALWEIß

Artikelnummer:	113318
EAN:	9009377052194

Produktspezifikation:

Material:	Kunststoff
Durchmesser in mm:	26
Länge in mm	600
Nennspannung/Strom:	100-260V AC
Bemessungsleistung in Watt:	9
Wirkleistung in Watt:	9,5
Scheinleistung in VA:	10,5
Farbtemperatur:	4000K
Winkel:	300°
Lumen	1250 (138 lm/W)
Candela	107
CRI	80
Umgebungstemperatur:	-20° - 40°
Betriebsstunden lt. Hersteller:	40000
Schutzart:	IP20
Dimmbar:	Nein

Besonderheiten:

geeignet zum Betrieb an einem konventionellen Vorschaltgerät mit beiliegender Starterbrücke oder alternativ durch einseitige Einspeisung von L+N an den Pins auf der Seite mit der beschrifteten Endkappe

Für spezifische Prüfberichte, CE-Konformitätserklärungen und weitere Produktinformationen wenden Sie sich bitte an Ihren Ansprechpartner im Vertriebsinnen-/außendienst.

Erweiterte Produktspezifikationen:

CE

3 GARANTIE

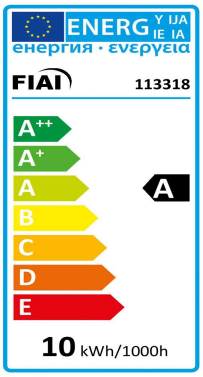

ISOLED®

DE www.isoled.de +49 228 30 43 89 85
AT www.isoled.at +43 5372 219 999
CH www.isoled.ch +41 44 787 04 75

T8 LED RÖHRE NANO+, 60CM, 9W, NEUTRALWEIß

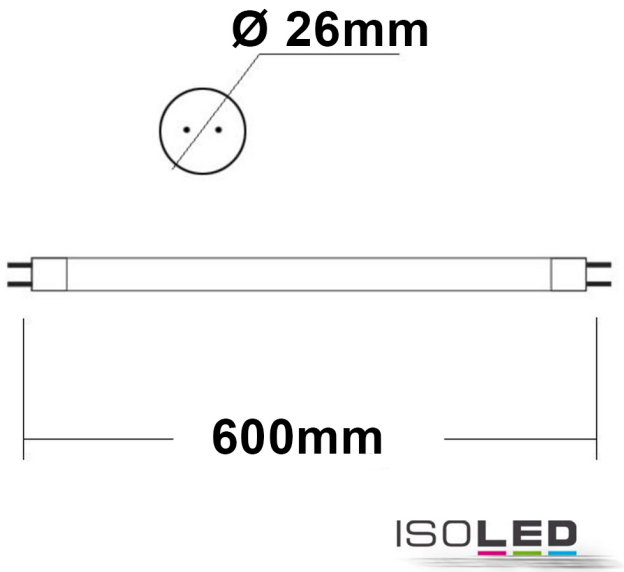

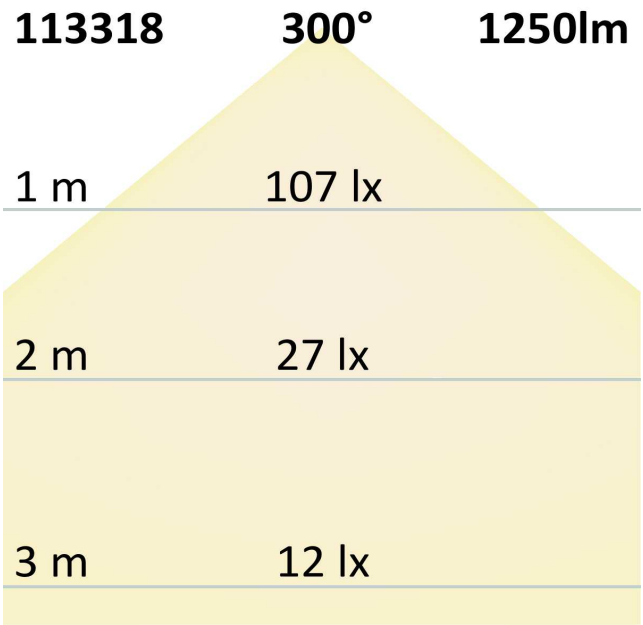

Erweiterte Produktspezifikationen:

LDT

Lichtberechnungsfile

Eine LDT-Datei zu diesem Leuchtmittel / dieser Leuchte für die Lichtplanung mit DIALux/Relux finden Sie auf der ISOLED® Bestellplattform.