PRODUKT DATENBLATT

DE www.isoled.de +49 228 30 43 89 85
AT www.isoled.at +43 5372 219 999
CH www.isoled.ch +41 44 787 04 75

LED TRAFO MINIAMP SLIM 12V/DC, 0-15W, INKL. FLACHSTECKER UND 4FACH MINI AMP-VERTEILER

Artikelnummer:	112355
EAN:	9009377029769

Produktspezifikation:

Material:	Kunststoff
Länge in mm	123
Breite in mm	51
Höhe in mm	14
Nennspannung/Strom:	100-240V AC
Wirkleistung in Watt:	15
Umgebungstemperatur:	-20° - 40°
Betriebsstunden lt. Hersteller:	35000
Schutzart:	IP20
Dimmbar:	Nein

Besonderheiten:

inkl. 4 Fach-MINI Amp Steckverteiler für 12V/DC, inkl. Flachstecker l: 1200mm

Für spezifische Prüfberichte, CE-Konformitätserklärungen und weitere Produktinformationen wenden Sie sich bitte an Ihren Ansprechpartner im Vertriebsinnen-/außendienst.

Erweiterte Produktspezifikationen:

DE www.isoled.de +49 228 30 43 89 85
AT www.isoled.at +43 5372 219 999
CH www.isoled.ch +41 44 787 04 75

LED TRAFO MINIAMP SLIM 12V/DC, 0-15W, INKL. FLACHSTECKER UND 4FACH MINI AMP-VERTEILER

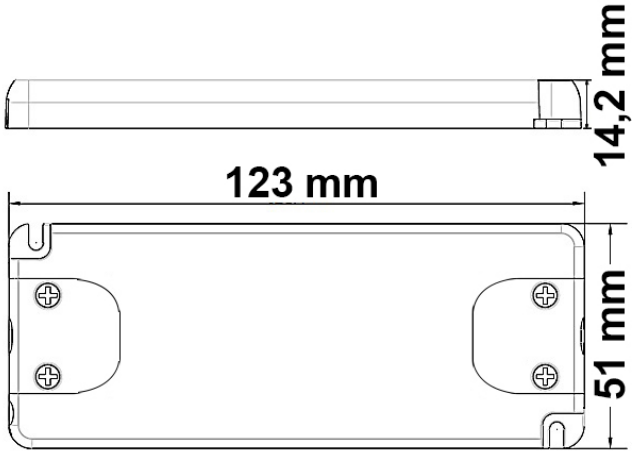

Erweiterte Produktspezifikationen:

Bedienungsanleitung

Eine erweiterte Bedienungsanleitung für dieses Produkt kann online auf der Bestellplattform von ISOLED® heruntergeladen werden.