PRODUKT DATENBLATT

ISOLED®

DE www.isoled.de +49 228 30 43 89 85
AT www.isoled.at +43 5372 219 999
CH www.isoled.ch +41 44 787 04 75

LED OFFICE PRO STEHLEUCHTE UP+DOWN, 40+40W, LICHT-/BEWEGUNGSS., UGR19, NEUTRALWEIß, DIMM-REGLER, CH

Artikelnummer:	114858
EAN:	9009377087097

Produktspezifikation:

Material:	Aluminium
Länge in mm	610
Breite in mm	280
Höhe in mm	1970
Nennspannung/Strom:	100-240V AC
Bemessungsleistung in Watt:	80
Wirkleistung in Watt:	82
Scheinleistung in VA:	85
Farbtemperatur:	4000K
Winkel:	90°
Lumen	7500
Candela	4075
CRI	90
Umgebungstemperatur:	-20° - 40°
Betriebsstunden lt. Hersteller:	50000
Schutzart:	IP20

Besonderheiten:

Abstrahlwinkel: 120° nach oben / 90° nach unten

Dimmspezifikation:

dimmt automatisch je nach Lichteinfall/Präsenz bzw. dimmbar per Drehregler an der Leuchte

Für spezifische Prüfberichte, CE-Konformitätserklärungen und weitere Produktinformationen wenden Sie sich bitte an Ihren Ansprechpartner im Vertriebsinnen-/außendienst.

Erweiterte Produktspezifikationen:

CE | 5 GARANTIE

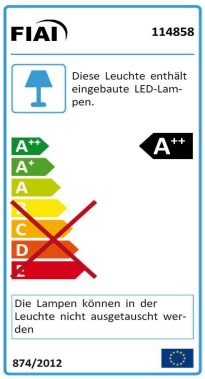

PRODUKT DATENBLATT

DE www.isoled.de +49 228 30 43 89 85
AT www.isoled.at +43 5372 219 999
CH www.isoled.ch +41 44 787 04 75

LED OFFICE PRO STEHLEUCHTE UP+DOWN, 40+40W, LICHT-/BEWEGUNGSS., UGR19, NEUTRALWEIß, DIMM-REGLER, CH

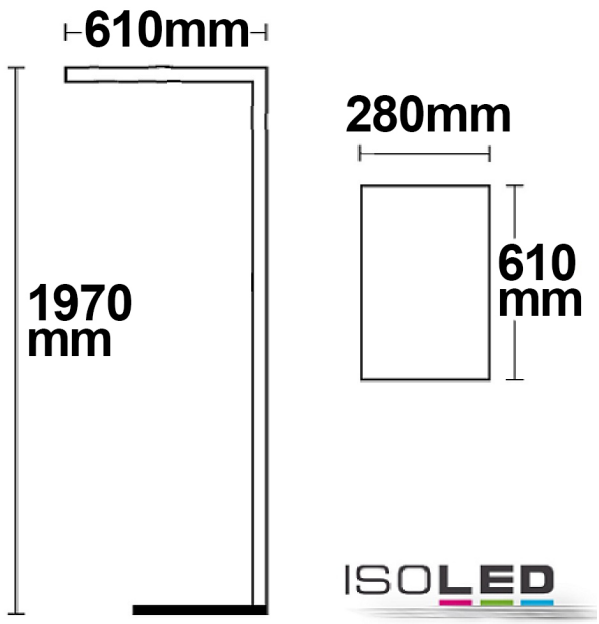

114858	90°	7500lm
2 m	1.019 lx	Ø 4,0 m
4 m	255 lx	Ø 8,0 m
8 m	64 lx	Ø 16,0 m

Erweiterte Produktspezifikationen:

Manual
Das dem Artikel beiliegende Manual steht auf der ISOLED® Bestellplattf orm zum Download bereit.

Lichtberechnungsfile
Eine LDT-Datei zu diesem Leuchtmittel / dieser Leuchte für die Lichtplanung mit DIALux/Relux finden Sie auf der ISOLED® Bestellplattform.

Beschreibung und Daten
Ergänzende Informationen und Daten zu diesem Artikel stehen Ihnen auf dem Onlineportal von ISOLED® als Download zur Verfügung.