PRODUKT DATENBLATT

ISOLED®

DE www.isoled.de +49 228 30 43 89 85
AT www.isoled.at +43 5372 219 999
CH www.isoled.ch +41 44 787 04 75

G9 LED 2,5W, WARMWEIß

Artikelnummer:	112547
EAN:	9009377035364

Produktspezifikation:

Material:	Kunststoff
Länge in mm	16
Breite in mm	12
Höhe in mm	47
Nennspannung/Strom:	230V AC
Bemessungsleistung in Watt:	2,5
Wirkleistung in Watt:	2,4
Scheinleistung in VA:	2,6
Farbtemperatur:	2700K
Winkel:	320°
Lumen	230 (115 lm/W)
Candela	19
CRI	80
Umgebungstemperatur:	-20° - 35°
Betriebsstunden lt. Hersteller:	30000
Schutzart:	IP20
Dimmbar:	Nein

Besonderheiten:

Wie bei allen LED-Leuchtmitteln, muss eine Luftzirkulation in jenem Ausmaß gegeben sein, welche die Umgebungstemperaturen innerhalb der zulässigen Werte hält!

Für spezifische Prüfberichte, CE-Konformitätserklärungen und weitere Produktinformationen wenden Sie sich bitte an Ihren Ansprechpartner im Vertriebsinnen-/außendienst.

Erweiterte Produktspezifikationen:

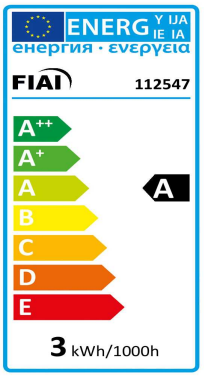

ISOLED®

DE www.isoled.de +49 228 30 43 89 85
AT www.isoled.at +43 5372 219 999
CH www.isoled.ch +41 44 787 04 75

G9 LED 2,5W, WARMWEIß

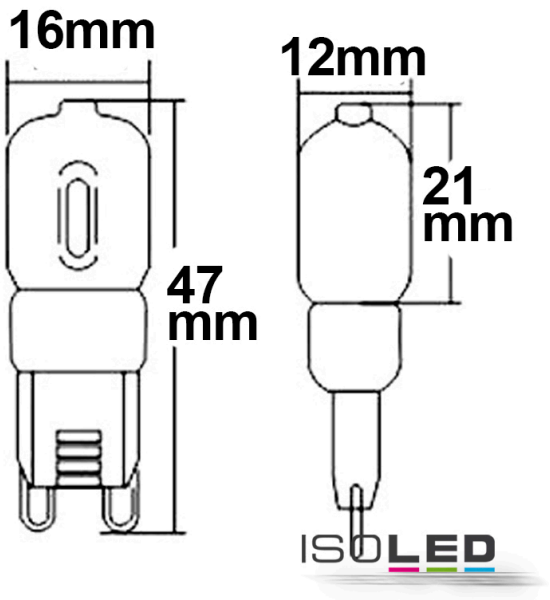
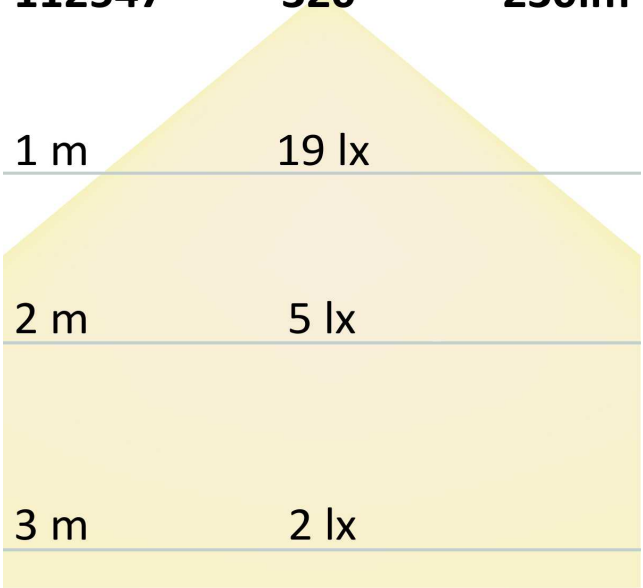
112547 **320°** **230lm**