PRODUKT DATENBLATT

ISOLED®

DE www.isoled.de +49 228 30 43 89 85
AT www.isoled.at +43 5372 219 999
CH www.isoled.ch +41 44 787 04 75

G4 LED 10SMD, 2W, WARMWEIß, PIN SEITLICH

Artikelnummer:	110072
EAN:	9009377005091

Produktspezifikation:

Material:	Platine
Durchmesser in mm:	30
Länge in mm	40
Nennspannung/Strom:	12V AC/DC
Bemessungsleistung in Watt:	2
Wirkleistung in Watt:	1,9
Scheinleistung in VA:	4,4
Farbtemperatur:	3000K
Winkel:	120°
Lumen	127 (127 lm/W)
Candela	40
CRI	80
Oberflächentemperatur:	64°
Umgebungstemperatur:	-20° - 40°
Betriebsstunden lt. Hersteller:	30000
Schutzart:	IP20
Dimmbar:	Nein

Besonderheiten:

Wie bei allen LED-Leuchtmitteln, muss eine Luftzirkulation in jenem Ausmaß gegeben sein, welche die Umgebungstemperaturen innerhalb der zulässigen Werte hält!

Dimmspezifikation:

nicht dimmbar, Flickeranteil abhängig vom verwendeten Trafo, Empfehlung: DC Gleichspannungstrafo zum Betrieb verwenden

Für spezifische Prüfberichte, CE-Konformitätserklärungen und weitere Produktinformationen wenden Sie sich bitte an Ihren Ansprechpartner im Vertriebsinnen-/außendienst.

Erweiterte Produktspezifikationen:

CE

TÜV Rheinland

FLICKER FREE

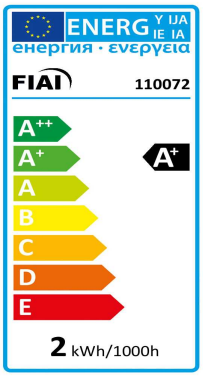

PRODUKT DATENBLATT

DE www.isoled.de +49 228 30 43 89 85
AT www.isoled.at +43 5372 219 999
CH www.isoled.ch +41 44 787 04 75

G4 LED 10SMD, 2W, WARMWEIß, PIN SEITLICH

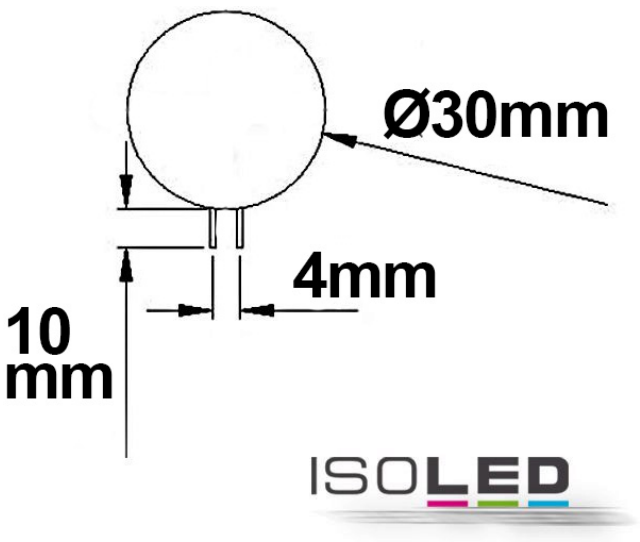

110072	120°	127lm
1 m	40 lx	Ø 3,5 m
2 m	10 lx	Ø 6,9 m
3 m	4 lx	Ø 10,4 m