26555 PROFILO I 2m

Aluminiumprofil

5905339265555

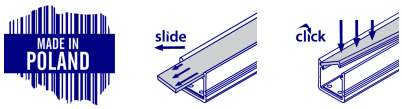

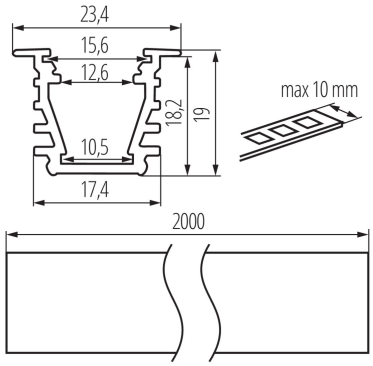

ALLGEMEINE DATEN:

Farbe: Eloxiert
Länge [mm]: 2000
Breite [mm]: 23.4
Höhe (mm): 19

TECHNISCHE DATEN:

Material: Aluminiumlegierung

LOGISTIKDATEN:

Maßeinheit: Komplett
Verpackungsart: 10
Stückzahl in Zwischenverpackung: 1
Stückzahl in Großverpackung: 10
Netto-Einzelgewicht [g]: 4260
Grammatur [g]: 4631
Länge der Einzelverpackung [cm]: 205
Breite der Einzelverpackung [cm]: 6.5
Höhe der Einzelverpackung [cm]: 6.5
Kartongewicht [kg]: 46.31
Kartonbreite [cm]: 34
Kartonhöhe [cm]: 14
Kartonlänge [cm]: 207
Kartonvolumen [m³]: 0.098532

ZUSÄTZLICHE INFORMATIONEN:

- Einbau-Deko-Profil für LED-Lichtstreifen
- Set: 10 Stück

ZUBEHÖR:

26572 SHADE C/D/E/I-FR — Mattierter Diffusor für Aluminiumprofil, Komplett 10 Stk., SHADE C/D/E/I-FR(26572)

26573 SHADE C/D/E/I-FR 2M — Mattierter Diffusor für Aluminiumprofil, Komplett 10 Stk., SHADE C/D/E/I-FR 2M(26573)

26555 PROFILO I 2m

Aluminiumprofil

26574 SHADE C/D/E/I-W

Weißer Diffusor für Aluminiumprofil, Komplett 10 Stk., SHADE C/D/E/I-W(26574)

26575 SHADE C/D/E/I-W 2M

Weißer Diffusor für Aluminiumprofil, Komplett 10 Stk., SHADE C/D/E/I-W 2M(26575)

26576 SHADE CK C/D/E/I-FR

Mattierter Diffusor für Aluminiumprofil, Komplett 10 Stk., SHADE CK C/D/E/I-FR(26576)

26577 SHADE CK C/D/E/I-FR2M

Mattierter Diffusor für Aluminiumprofil, Komplett 10 Stk., SHADE CK C/D/E/I-FR2M(26577)

26578 SHADE CK C/D/E/I-W

Weißer Diffusor für Aluminiumprofil, Komplett 10 Stk., SHADE CK C/D/E/I-W(26578)

Technische Änderungen vorbehalten. Die in diesem Material enthaltenen Daten sind nicht rechtsverbindlich.
Photometrie: Ergebnisse aus der Untersuchung einer bestimmten Probe.

26555 PROFILO I 2m

Aluminiumprofil

26579 SHADE CK C/D/E/I-W 2M

Weißer Diffusor für Aluminiumprofil, Komplett 10 Stk., SHADE CK C/D/E/I-W 2M(26579)

26597 HANDLE C/D/E/I

Haltevorrichtung für Aluminiumprofil, HANDLE C/D/E/I (26597)

26563 CONNECT C/D/E/I

Verbinder für Aluminiumprofil, CONNECT C/D/E/I(26563)

26601 SPRING I

Federhalterung für Aluminiumprofil, SPRING I (26601)

26591 STOPPER I

Schutzkappe für Aluminiumprofil, STOPPER I (26591)

26603 STOPPER I-W

Schutzkappe für Aluminiumprofil, STOPPER I-W (26603)